PRESTAZIONI - PERFORMANCES - CARACTERISTIQUES - LEISTUNGSBEREICH - PRESTACIONES

MEKVS32-1

Prestazioni a 50Hz, 2 poli
Performances at 50Hz, 2 poles
Caractéristiques à 50Hz, 2 pôles
Leistungsbereich bei 50Hz, 2-polig
Prestaciones a 50Hz, 2 polos

Pompa Pump Pompe Pumpe Bomba			**Portata** - Capacity - Débit - Fördermenge - Caudal										
			l/min	0	5	7,5	10	15	20	25	30	35	40
			m³/h	0	0,3	0,45	0,6	0,9	1,2	1,5	1,8	2,1	2,4
	kW	**HP**	**l/s**	0	0,08	0,12	0,16	0,25	0,33	0,42	0,5	0,6	0,67
ME0,75KVS32-1/11	0,55	0,75	**H m**	67,5	66	64	62	60	56	50	45	39	30
ME1KVS32-1/15	0,75	1		90	88	87	86	82	78	74	67	60	47
ME1,5KVS32-1/23	1,1	1,5		138	137	136	135	130	122	114	101	82	62
ME2KVS32-1/30	1,5	2		183	181	179	177	171	163	151	136	117	85
ME3KVS32-1/36	2,2	3		220	218	217	214	208	198	186	170	145	111

Dimensioni di ingombro in mm e peso in kg
Overall dimensions in mm and weight in kg
Dimensions en mm et masse en kg
Abmessungen in mm, Gewicht in kg
Medidas en mm, peso en kg

∗ **Per le dimensioni di ingombro e i pesi dei motori vedere pagg. 22 - 23**
∗ For motors overall dimensions and weights please refer to pages 22 - 23
∗ Pour les dimensions et les masses des moteurs voir pages 22 - 23
∗ Gesamtlänge und Gewichte der Unterwassermotoren, siehe Seiten 22 - 23
∗ Para la dimensiones y los pesos de los motores, consulte las páginas 22 - 23

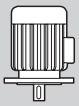

Pompa Pump Pompe Pumpe Bomba	**H1**	**H2**	**D1**	**Peso** Weight Masse Gewicht Peso	
				Pompa Pump Pompe Pumpe Bomba	**Motore** Motor Motor Motor Motor
ME0,75KVS32-1/11	423	∗	∗	21	∗
ME1KVS32-1/15	501	∗	∗	23	∗
ME1,5KVS32-1/23	645	∗	∗	26	∗
ME2KVS32-1/30	787	∗	∗	28	∗
ME3KVS32-1/36	895	∗	∗	31	∗

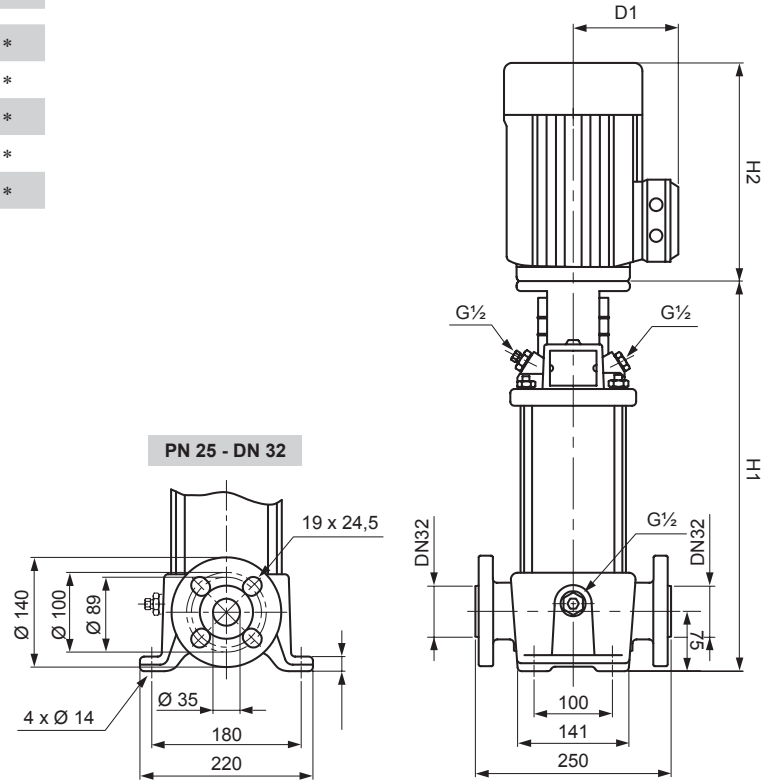

Flange (DIN)
Flange (DIN)
Brides (DIN)
Flansch (DIN)
Bridas (DIN)

Tolleranze ISO 9906 - Annex A - Tolerances ISO 9906 - Annex A norms - Tolérances ISO 9906 - Annexe A - Toleranzen ISO 9906 - Anhang A - Tolerancias ISO 9906 - Apéndice A

Possibili aggiornamenti senza preavviso - Revision possible without prior notice - Mises à jour éventuelles sans préavis - Techn. Änderungen vorbehalten - Posibles actualizaciones sin preaviso

PRESTAZIONI - PERFORMANCES - CARACTERISTIQUES - LEISTUNGSBEREICH - PRESTACIONES

MEKVS32-1

Prestazioni a 50Hz, 2 poli
Performances at 50Hz, 2 poles
Caractéristiques à 50Hz, 2 pôles
Leistungsbereich bei 50Hz, 2-polig
Prestaciones a 50Hz, 2 polos

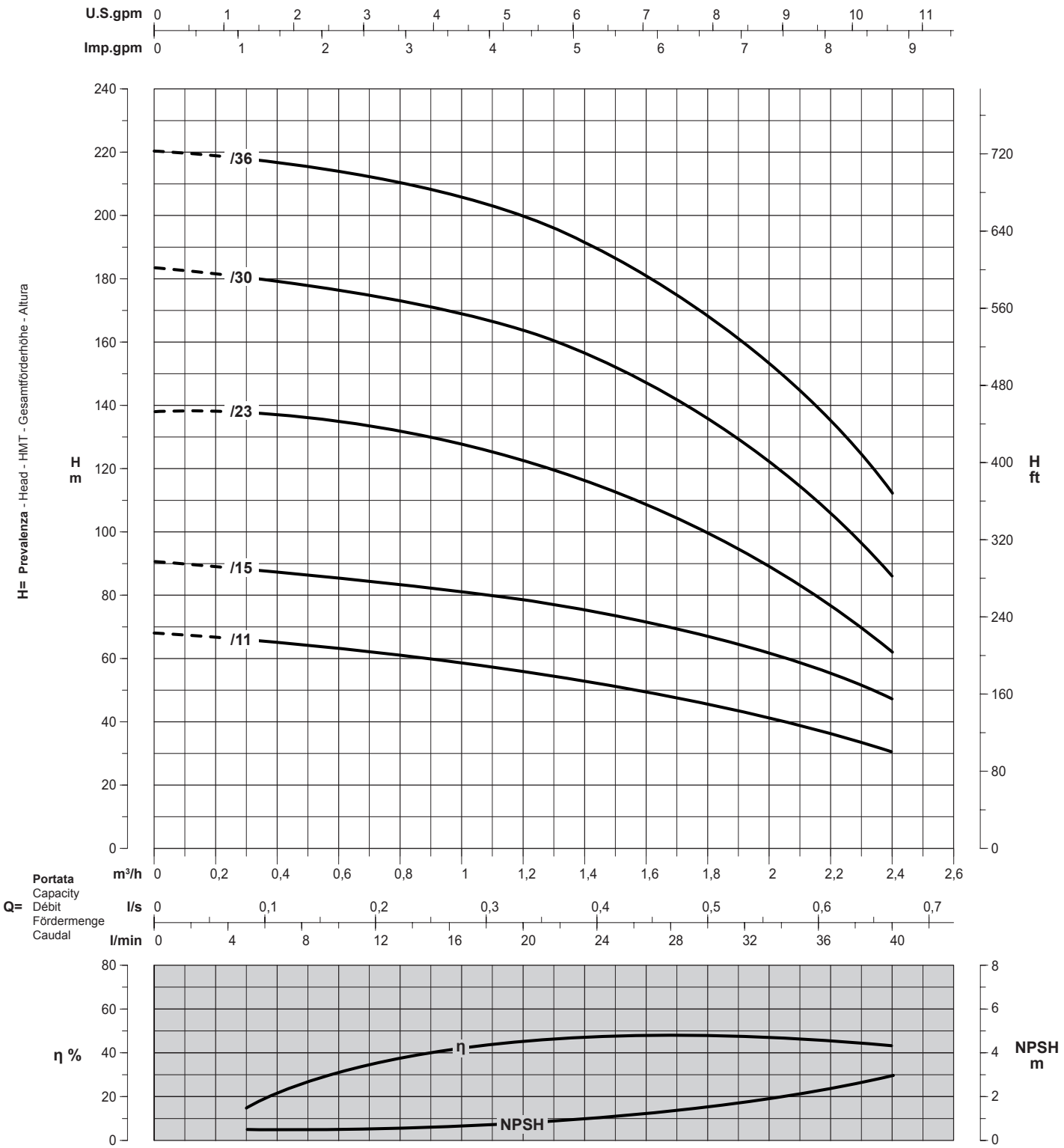

Curve per liquidi aventi densità 1000 kg/m³ - viscosità 1 mm²/s alla temperatura di 20°C
Curves established for liquid density 1000 kg/m³ - viscosity 1 mm²/s - temperature 20°C
Courbes établies pour liquides densité 1000 kg/m³ - viscosité 1 mm²/s - température 20°C
Leistungkurve für Flüssigkeiten mit Dichtigkeit von 1000 kg/m³ - Viskosität mm²/s - Temp. 20°C
Curvas para líquidos con densidad 1000 kg/m³ - viscosidad 1 mm²/s a la temperatura de 20°C

η % **Rendimento della pompa**
Pump efficiency
Rendement de la pompe
Wirkungsgrad
Eficiencia de la bomba

Riduzione rendimento
Efficiency reduction
Réduction du rendement
Leistungsminderung
Reducción de eficiencia

Tolleranze ISO 9906 - Annex A - Tolerances ISO 9906 - Annex A norms - Tolérances ISO 9906 - Annexe A - Toleranzen ISO 9906 - Anhang A - Tolerancias ISO 9906 - Apéndice A

Possibili aggiornamenti senza preavviso - Revision possible without prior notice - Mises à jour éventuelles sans préavis - Techn. Änderungen vorbehalten - Posibles actualizaciones sin preaviso