## **PRESTAZIONI** - PERFORMANCES - CARACTERISTIQUES - LEISTUNGSBEREICH - PRESTACIONES

# MEKVS32-5

**Prestazioni a 50Hz, 2 poli**
Performances at 50Hz, 2 poles
Caractéristiques à 50Hz, 2 pôles
Leistungsbereich bei 50Hz, 2-polig
Prestaciones a 50Hz, 2 polos

| **Pompa** Pump Pompe Pumpe Bomba | | | **Portata** - Capacity - Débit - Fördermenge - Caudal | | | | | | | | | | |
|---|---|---|---|---|---|---|---|---|---|---|---|---|---|
| | | | **l/min** | 0 | 10 | 20 | 30 | 40 | 60 | 80 | 100 | 120 | 140 |
| | | | **m³/h** | 0 | 0,6 | 1,2 | 1,8 | 2,4 | 3,6 | 4,8 | 6 | 7,2 | 8,4 |
| | **kW** | **HP** | **l/s** | 0 | 0,16 | 0,33 | 0,5 | 0,67 | 1 | 1,3 | 1,7 | 2 | 2,3 |
| **ME1,5KVS32-5/8** | 1,1 | 1,5 | **H m** | 52 | 51 | 50 | 49 | 48 | 44 | 39 | 34 | 27 | 19 |
| **ME2KVS32-5/10** | 1,5 | 2 | | 66 | 65 | 64 | 62 | 61 | 58 | 51 | 43 | 38 | 30 |
| **ME3KVS32-5/16** | 2,2 | 3 | | 108 | 107 | 105 | 103 | 100 | 94 | 85 | 76 | 62 | 48 |
| **ME4KVS32-5/20** | 3 | 4 | | 134 | 133 | 131 | 130 | 128 | 120 | 111 | 98 | 82 | 61 |
| **ME5,5KVS32-5/29** | 4 | 5,5 | | 197 | 196 | 194 | 192 | 189 | 180 | 166 | 150 | 125 | 95 |
| **ME7,5KVS32-5/36** | 5,5 | 7,5 | | 244 | 243 | 240 | 235 | 230 | 219 | 201 | 180 | 153 | 120 |

**Dimensioni di ingombro in mm e peso in kg**
Overall dimensions in mm and weight in kg
Dimensions en mm et masse en kg
Abmessungen in mm, Gewicht in kg
Medidas en mm, peso en kg

∗ **Per le dimensioni di ingombro e i pesi dei motori vedere pagg. 22 - 23**
∗ For motors overall dimensions and weights please refer to pages 22 - 23
∗ Pour les dimensions et les masses des moteurs voir pages 22 - 23
∗ Gesamtlänge und Gewichte der Unterwassermotoren, siehe Seiten 22 - 23
∗ Para la dimensiones y los pesos de los motores, consulte las páginas 22 - 23

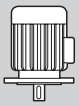

| **Pompa** Pump Pompe Pumpe Bomba | **H1** | **H2** | **D1** | **Peso** Weight Masse Gewicht Peso | |
|---|---|---|---|---|---|
| | | | | **Pompa** Pump Pompe Pumpe Bomba | **Motore** Motor Motor Motor Motor |
| **ME1,5KVS32-5/8** | 447 | ∗ | ∗ | 21 | ∗ |
| **ME2KVS32-5/10** | 517 | ∗ | ∗ | 23 | ∗ |
| **ME3KVS32-5/16** | 679 | ∗ | ∗ | 26 | ∗ |
| **ME4KVS32-5/20** | 791 | ∗ | ∗ | 30 | ∗ |
| **ME5,5KVS32-5/29** | 1034 | ∗ | ∗ | 35 | ∗ |
| **ME7,5KVS32-5/36** | 1253 | ∗ | ∗ | 40 | ∗ |

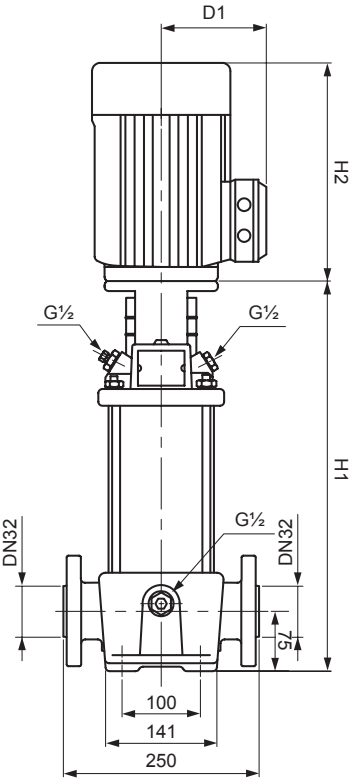


**PN 25 - DN 32**

**Flange (DIN)**
Flange (DIN)
Brides (DIN)
Flansch (DIN)
Bridas (DIN)

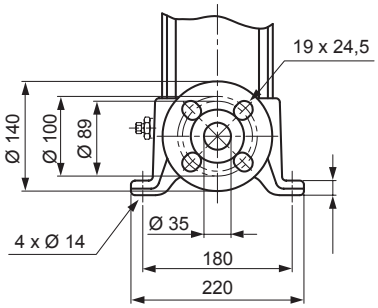


**Tolleranze ISO 9906 - Annex A** - Tolerances ISO 9906 - Annex A norms - Tolérances ISO 9906 - Annexe A - Toleranzen ISO 9906 - Anhang A - Tolerancias ISO 9906 - Apéndice A

**Possibili aggiornamenti senza preavviso** - Revision possible without prior notice - Mises à jour éventuelles sans préavis - Techn. Änderungen vorbehalten - Posibles actualizaciones sin preaviso

## **PRESTAZIONI** - PERFORMANCES - CARACTERISTIQUES - LEISTUNGSBEREICH - PRESTACIONES

# MEKVS32-5

**Prestazioni a 50Hz, 2 poli**
Performances at 50Hz, 2 poles
Caractéristiques à 50Hz, 2 pôles
Leistungsbereich bei 50Hz, 2-polig
Prestaciones a 50Hz, 2 polos

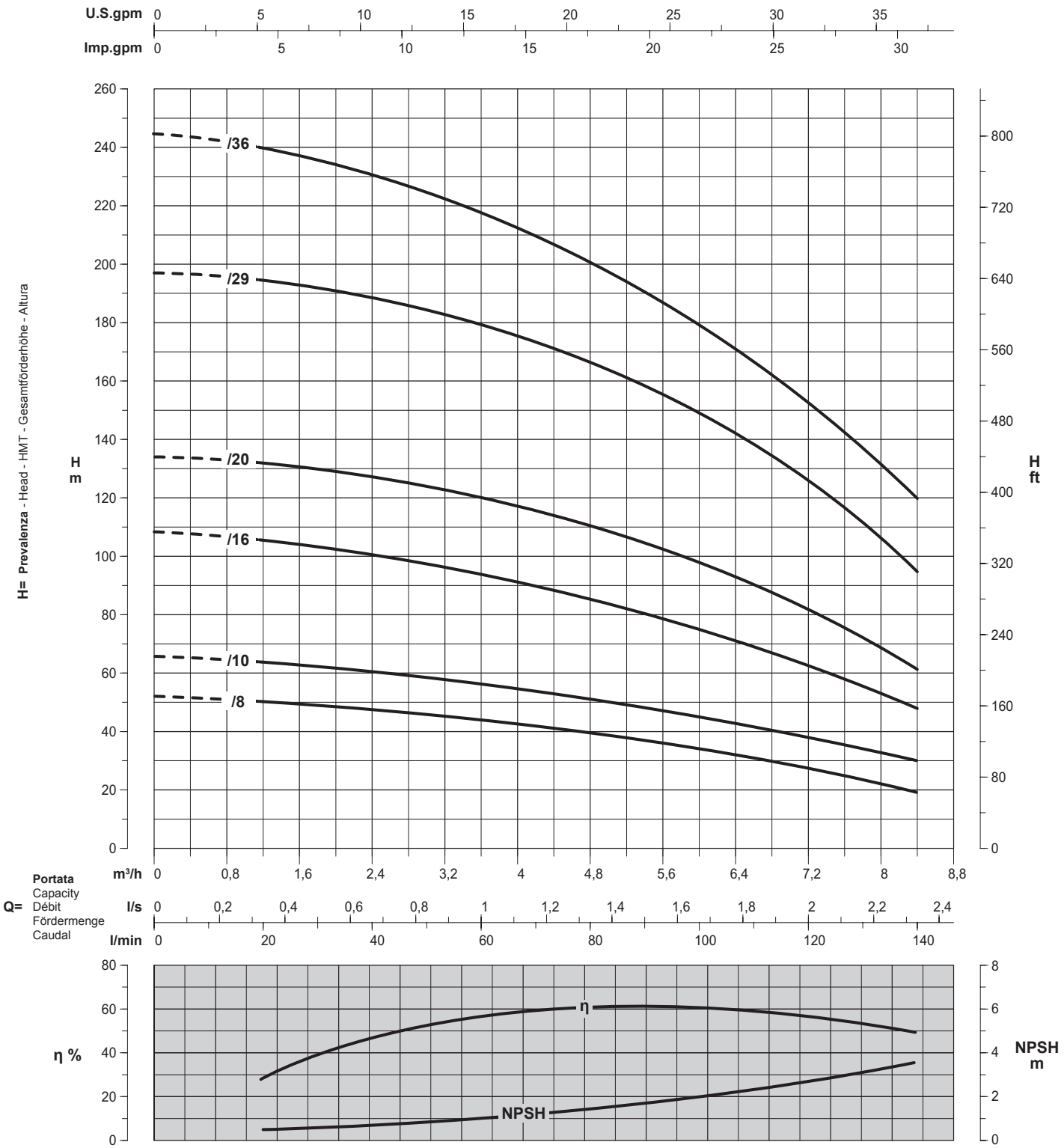


**Curve per liquidi aventi densità 1000 kg/m³ - viscosità 1 mm²/s alla temperatura di 20°C**
Curves established for liquid density 1000 kg/m³ - viscosity 1 mm²/s - temperature 20°C
Courbes établies pour liquides densité 1000 kg/m³ - viscosité 1 mm²/s - température 20°C
Leistungkurve für Flüssigkeiten mit Dichtigkeit von 1000 kg/m³ - Viskosität mm²/s - Temp. 20°C
Curvas para líquidos con densidad 1000 kg/m³ - viscosidad 1 mm²/s a la temperatura de 20°C

η % **Rendimento della pompa**
Pump efficiency
Rendement de la pompe
Wirkungsgrad
Eficiencia de la bomba

**Riduzione rendimento**
Efficiency reduction
Réduction du rendement
Leistungsminderung
Reducción de eficiencia

**Tolleranze ISO 9906 - Annex A** - Tolerances ISO 9906 - Annex A norms - Tolérances ISO 9906 - Annexe A - Toleranzen ISO 9906 - Anhang A - Tolerancias ISO 9906 - Apéndice A

**Possibili aggiornamenti senza preavviso** - Revision possible without prior notice - Mises à jour éventuelles sans préavis - Techn. Änderungen vorbehalten - Posibles actualizaciones sin preaviso