PRESTAZIONI - PERFORMANCES - CARACTERISTIQUES - LEISTUNGSBEREICH - PRESTACIONES

MEKVS50-15

Prestazioni a 50Hz, 2 poli
Performances at 50Hz, 2 poles
Caractéristiques à 50Hz, 2 pôles
Leistungsbereich bei 50Hz, 2-polig
Prestaciones a 50Hz, 2 polos

Pompa Pump Pompe Pumpe Bomba			**Portata** - Capacity - Débit - Fördermenge - Caudal										
			l/min	0	25	50	100	150	200	250	300	350	400
			m³/h	0	1,5	3	6	9	12	15	18	21	24
	kW	**HP**	**l/s**	0	0,41	0,83	1,7	2,5	3,3	4,1	5	5,8	6,6
ME4KVS50-15/3	3	4	**H m**	41	41	41	40	39	37	33	30	24	18
ME5,5KVS50-15/5	4	5,5		68	66	68	67	65	61	58	52	44	34
ME7,5KVS50-15/7	5,5	7,5		96	95	94	92	89	85	79	71	63	51
ME10KVS50-15/9	7,5	10		125	125	124	122	118	111	104	95	82	68
ME15KVS50-15/14	11	15		194	194	193	191	185	177	167	151	130	103
ME20KVS50-15/17	15	20		236	235	233	232	227	218	203	181	157	128

Dimensioni di ingombro in mm e peso in kg
Overall dimensions in mm and weight in kg
Dimensions en mm et masse en kg
Abmessungen in mm, Gewicht in kg
Medidas en mm, peso en kg

∗ **Per le dimensioni di ingombro e i pesi dei motori vedere pagg. 22 - 23**
∗ For motors overall dimensions and weights please refer to pages 22 - 23
∗ Pour les dimensions et les masses des moteurs voir pages 22 - 23
∗ Gesamtlänge und Gewichte der Unterwassermotoren, siehe Seiten 22 - 23
∗ Para la dimensiones y los pesos de los motores, consulte las páginas 22 - 23

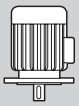

Pompa Pump Pompe Pumpe Bomba	**H1**	**H2**	**D1**	**Peso** Weight Masse Gewicht Peso	
				Pompa Pump Pompe Pumpe Bomba	**Motore** Motor Motor Motor Motor
ME4KVS50-15/3	453	∗	∗	31	∗
ME5,5KVS50-15/5	543	∗	∗	34	∗
ME7,5KVS50-15/7	665	∗	∗	48	∗
ME10KVS50-15/9	755	∗	∗	56	∗
ME15KVS50-15/14	1057	∗	∗	65	∗
ME20KVS50-15/17	1192	∗	∗	70	∗

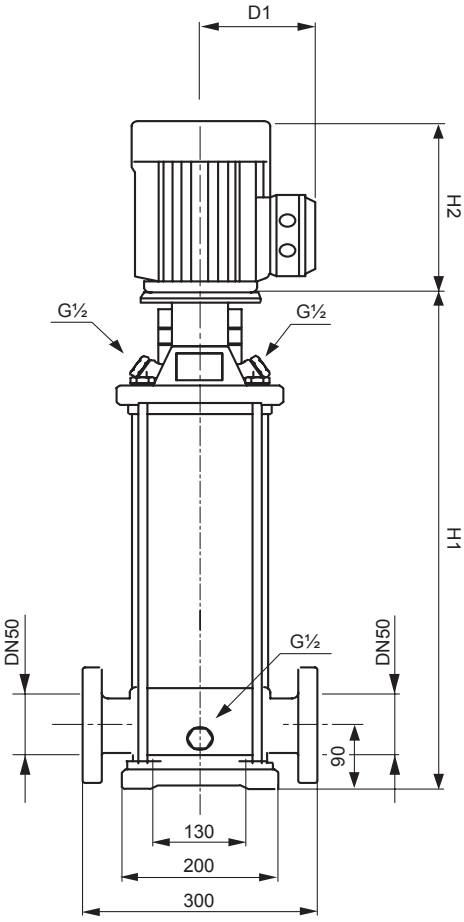

PN 25 - DN 50

Flange (DIN)
Flange (DIN)
Brides (DIN)
Flansch (DIN)
Bridas (DIN)

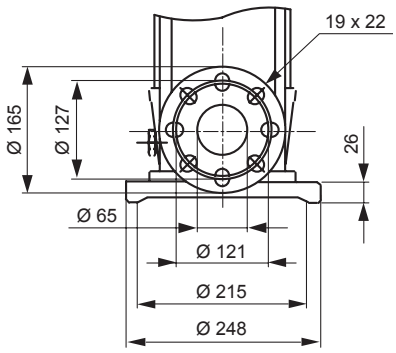

Tolleranze ISO 9906 - Annex A - Tolerances ISO 9906 - Annex A norms - Tolérances ISO 9906 - Annexe A - Toleranzen ISO 9906 - Anhang A - Tolerancias ISO 9906 - Apéndice A

Possibili aggiornamenti senza preavviso - Revision possible without prior notice - Mises à jour éventuelles sans préavis - Techn. Änderungen vorbehalten - Posibles actualizaciones sin preaviso

PRESTAZIONI - PERFORMANCES - CARACTERISTIQUES - LEISTUNGSBEREICH - PRESTACIONES

MEKVS50-15

Prestazioni a 50Hz, 2 poli
Performances at 50Hz, 2 poles
Caractéristiques à 50Hz, 2 pôles
Leistungsbereich bei 50Hz, 2-polig
Prestaciones a 50Hz, 2 polos

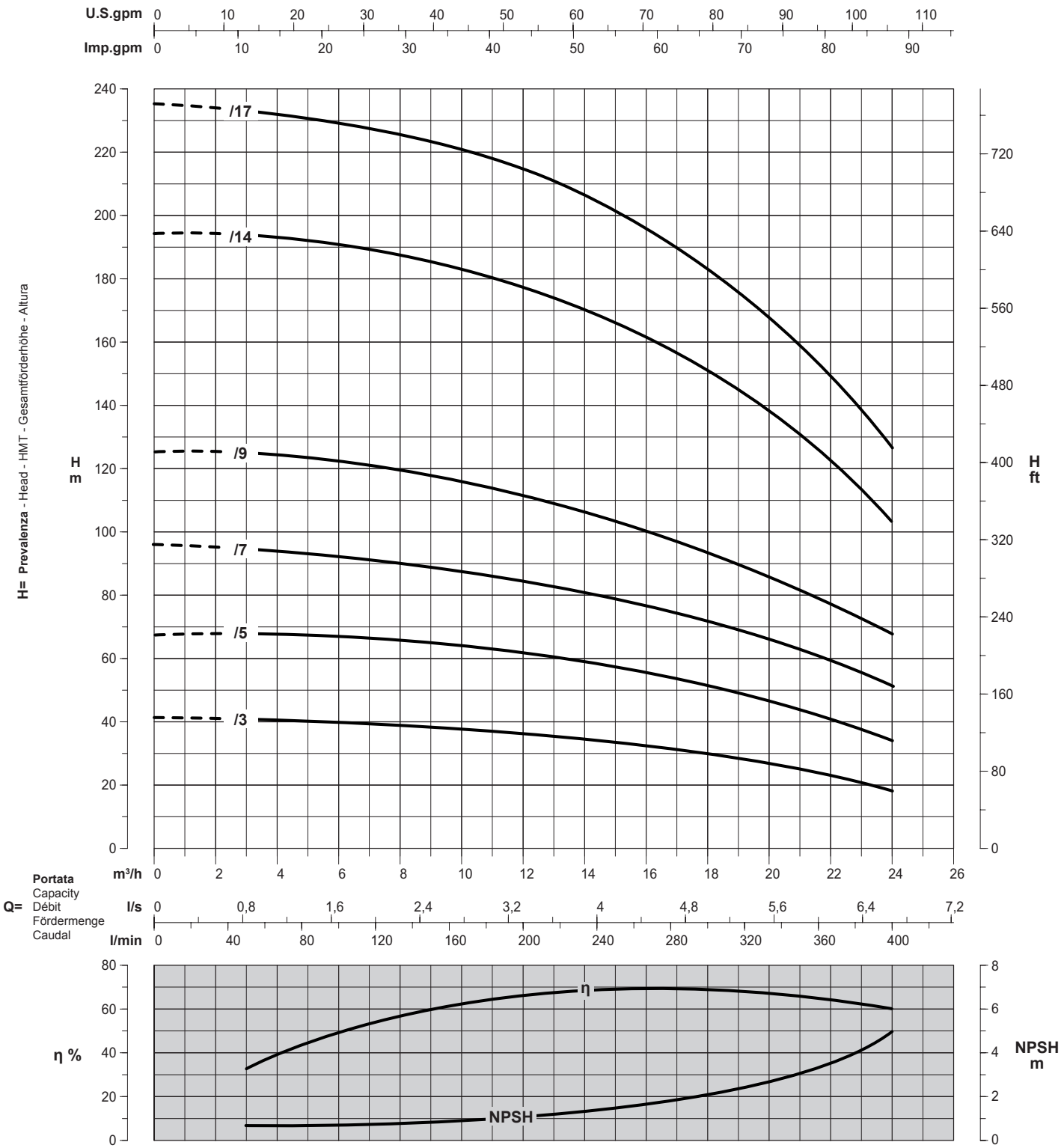

Curve per liquidi aventi densità 1000 kg/m³ - viscosità 1 mm²/s alla temperatura di 20°C
Curves established for liquid density 1000 kg/m³ - viscosity 1 mm²/s - temperature 20°C
Courbes établies pour liquides densité 1000 kg/m³ - viscosité 1 mm²/s - température 20°C
Leistungkurve für Flüssigkeiten mit Dichtigkeit von 1000 kg/m³ - Viskosität mm²/s - Temp. 20°C
Curvas para líquidos con densidad 1000 kg/m³ - viscosidad 1 mm²/s a la temperatura de 20°C

η %

Rendimento della pompa
Pump efficiency
Rendement de la pompe
Wirkungsgrad
Eficiencia de la bomba

Riduzione rendimento
Efficiency reduction
Réduction du rendement
Leistungsminderung
Reducción de eficiencia

Tolleranze ISO 9906 - Annex A - Tolerances ISO 9906 - Annex A norms - Tolérances ISO 9906 - Annexe A - Toleranzen ISO 9906 - Anhang A - Tolerancias ISO 9906 - Apéndice A

Possibili aggiornamenti senza preavviso - Revision possible without prior notice - Mises à jour éventuelles sans préavis - Techn. Änderungen vorbehalten - Posibles actualizaciones sin preaviso